MedaMorph

Alberto Meda, 2006

MedaMorph ist in Zusammenarbeit mit Alberto Meda entwickelt worden, dessen Wurzeln als Ingenieur in der Gestaltung und Funktionalität dieses repräsentativen Konferenztischsystems zutage treten. Dank ihres raffiniert-einfachen Untergestells, bestehend aus Sternverbinder, Traversen in variabler Länge und zwei Arten von Füssen, bietet die MedaMorph Kollektion neben den konfigurierbaren Besucher-, Besprechungs- und Konferenztischen auch einen Baukasten, der Tischanlagen jeder Grösse und Form ermöglicht.

Die kostenfreie Planungssoftware „Vitra Configuration System" VCS bietet – neben der automatischen Preisermittlung – die Produktlogik und ein Visualisierungstool. Nach Auswahl der Tischform, der Grösse, der Tischplattenoberfläche und der Anzahl der Sitzplätze werden die Profilrohre, Sternverbinder, Tischplatten und Füsse berechnet und dargestellt. Jeder dieser Parameter kann innerhalb der Produktlogik verändert werden. Zum Einbinden in OFML-kompatibel Fremdsoftware bietet Vitra die Daten auf Anfrage an. Die Daten können mehrmals im Jahr per Download aktualisiert werden.

Alberto Meda
Alberto Meda lebt und arbeitet in Mailand. Er lehrt an der Universität IUAV Venedig und hält Vorlesungen an führenden Designhochschulen und -institutionen. Mit Vitra arbeitet er seit 1994 zusammen. In dieser Zeit hat er mit seinen eleganten Bürostuhl- und -tischentwürfen massgeblich zur erfolgreichen Office Collection von Vitra beigetragen.

1	MedaMorph	7	Tischplatten	10-11	Untergestelle
2-3	Konfigurationen	8	Massangaben	12-13	Elektrifizierung
4-6	Tischformen	9	Tische: Oberflächen und Farben	14	Massangaben Untergestelle: Oberflächen und Farben

Besuchertisch rund Ø 120 cm, 4 Sitzplätze, Stühle: Softshell Chair

Besprechungstisch rechteckig 240 x 90 cm, 6 Sitzplätze, Stühle: HAL Ply Wood

Konferenztisch rund Ø 140 cm, 4-6 Sitzplätze, Stühle: MedaSlim

Konferenztisch bootsförmig 200 x 100 cm, 6 Sitzplätze, Stühle: ID Trim

Konferenztisch bootsförmig 380 x 130 cm, 10 Sitzplätze, Stühle: AC 4 Conference

Freiformtisch wankelförmig, besonders geeignet für Videokonferenzen, 6-9 Sitzplätze, Stühle: Meda Conference

MedaMorph Tische

Dank seiner raffinierten Untergestellkonstruktion bietet das repräsentative Tischsystem MedaMorph neben den konfigurierbaren Besucher-, Besprechungs- und Konferenztischen auch einen Baukasten, der elegante Tischanlagen jeder Grösse und Form ermöglicht.

MedaMorph Besuchertische

Alberto Meda hat MedaMorph als elegantes und repräsentatives Tischsystem entworfen. Teil dieser Kollektion sind runde Besuchertische, die in verschiedenen Grössen und mit unterschiedlichen, hochwertigen Tischplatten-Materialien erhältlich sind.

Ø 1000 mm
3 Sitzplätze

Ø 1200 mm
4 Sitzplätze

Ø 1400 mm
4-6 Sitzplätze

Ø 1600 mm
6-8 Sitzplätze

MedaMorph Besprechungstische

Mit MedaMorph hat Alberto Meda ein repräsentatives und vielseitiges Tischsystem entwickelt. Die darin enthaltenen eleganten, rechteckigen Besprechungstische sind in unterschiedlichen Grössen und Oberflächenausführungen erhältlich.

1600 x 800 mm
2 Sitzplätze

1800 x 900 mm
4 Sitzplätze

2400 x 900 mm
6 Sitzplätze

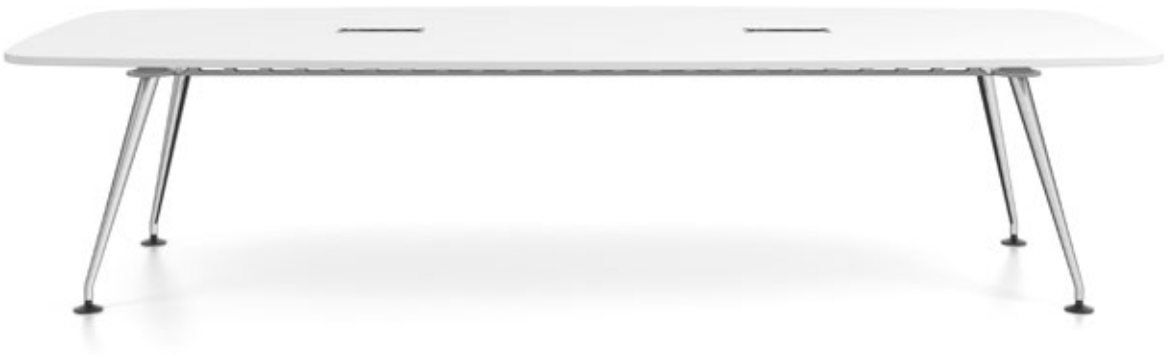

MedaMorph Konferenztische
MedaMorph ist ein repräsentatives Tischsystem. Seine Konferenztische sind optional elektrifizierbar und in zwei Formen erhältlich, rund oder bootförmig. Durch ihre Grösse – Bootsform bis zu 5 Metern Länge –, Ausstattung und hochwertige Materialität eignen sie sich besonders für repräsentative Treffen mit bis zu 14 Personen.

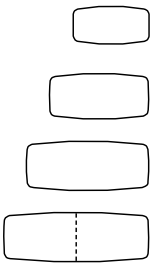

2000 x 1000 mm
6 Sitzplätze

2600 x 1200 mm
8 Sitzplätze

3200 x 1300 mm
8-10 Sitzplätze

3800 x 1300 mm
10 Sitzplätze

MedaMorph Kundenspezifische Anlage

Mit dem repräsentativen Tischsystem MedaMorph kann buchstäblich jeder Kundenwunsch bezüglich Tischform erfüllt werden. Die Konstruktion des Untergestells erlaubt es dabei, die Anzahl der jeweils notwendigen Tischbeine auf ein Minimum zu begrenzen und ihre Position für ausreichend Beinfreiheit flexibel zu handhaben.

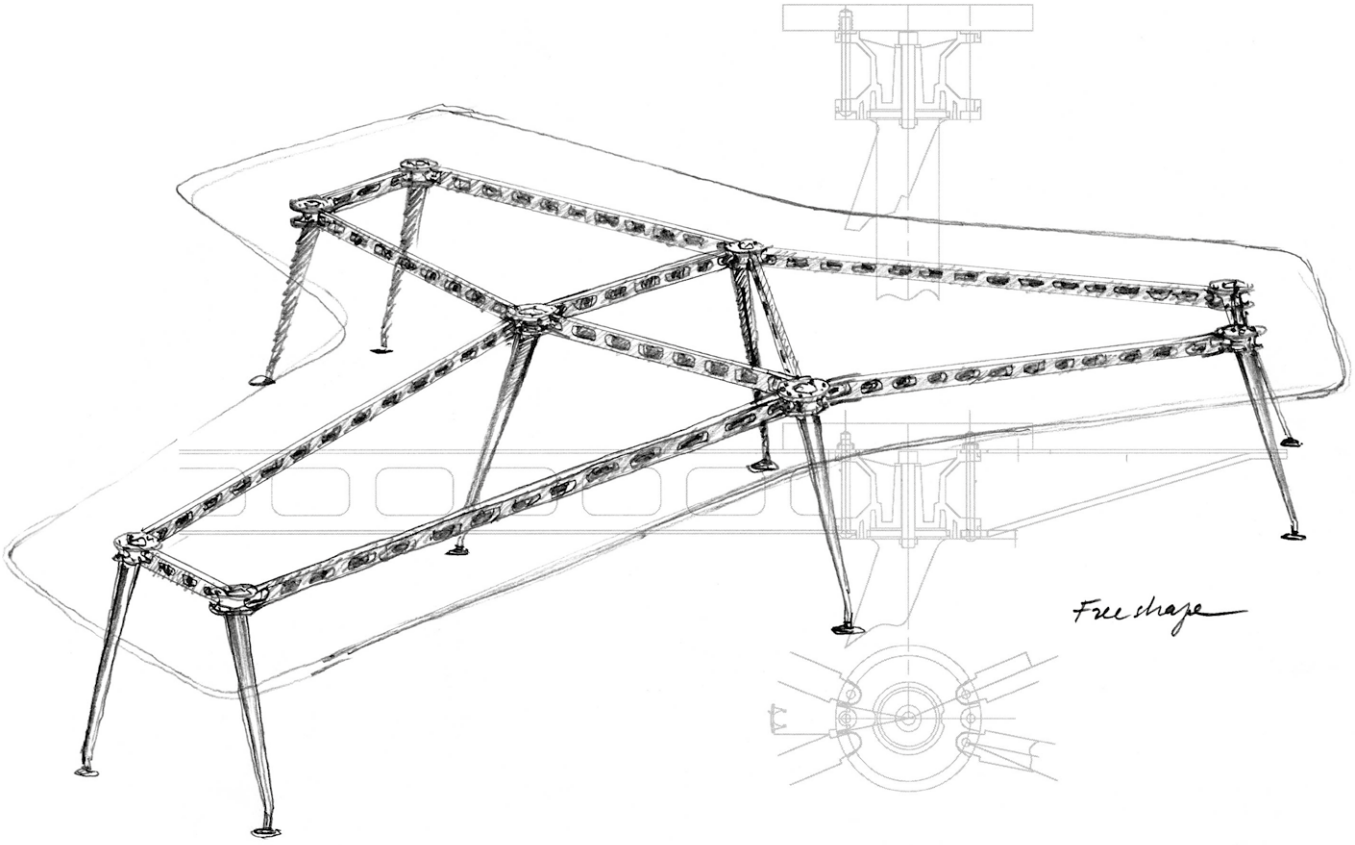

MedaMorph Any Shape, Any Size

MedaMorph bietet dank seines flexiblen Untergestellsystems über den Standard hinaus die Möglichkeit, jede Tischform und -grösse zu realisieren.
Zur Planung kundenspezifischer Tischanlagen werden folgende Kriterien benötigt:

- Raumgrösse, eventuell Plan
- gewünschte Tischform und Tischgrösse
- Tischplatten-Oberfläche
- Anzahl der Sitzplätze
- Anzahl der Strom- und Datenanschlüsse
- Art der Elektrifizierung: Auftisch oder Untertisch

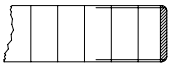

Tischplatte in Melamin soft light
mit ABS-Kante, Tischplattenstärke 25 mm.

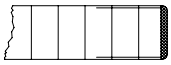

Tischplatte Furnier Eiche, Nussbaum
Nussbaum oder Ahorn mit Echtholz-Kante, Tischplattenstärke 25 mm. Auf Anfrage ist jedes Holzfurnier möglich.

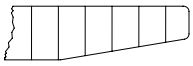

MDF-Tischplatte pulverbeschichtet
soft light mit auf 15 mm angefaster Tischkante, Tischplattenstärke 25 mm.

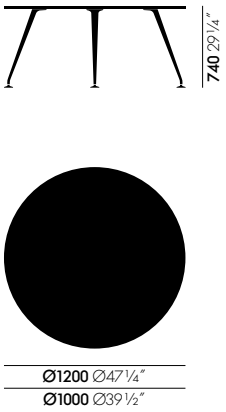

Besuchertisch, Ø1000, Ø1200

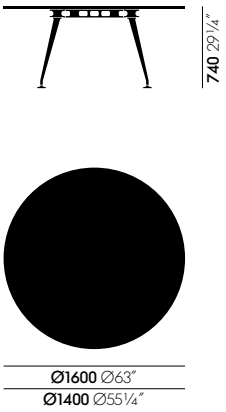

Konferenztisch, Ø1400, Ø1600

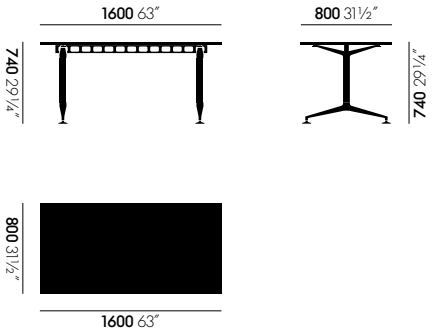

Besprechungstisch, 1600x800

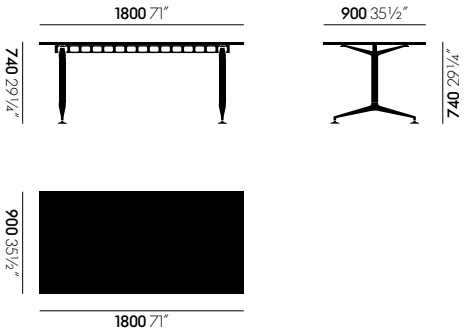

Besprechungstisch, 1800x900

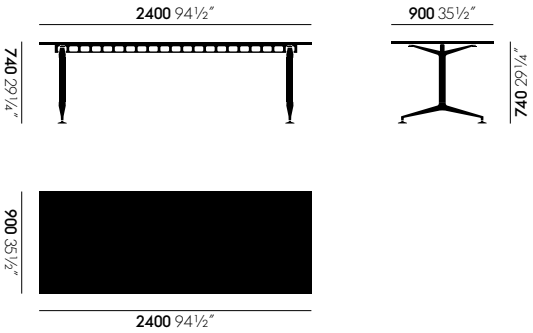

Besprechungstisch, 2400x900

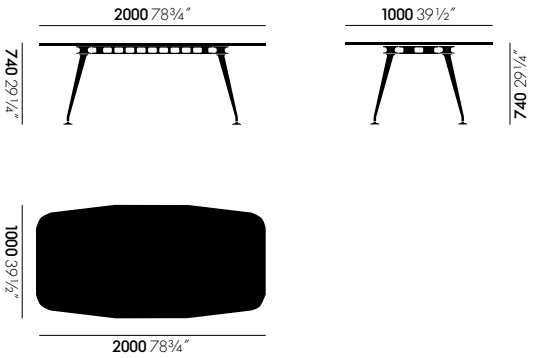

Konferenztisch, 2000x1000

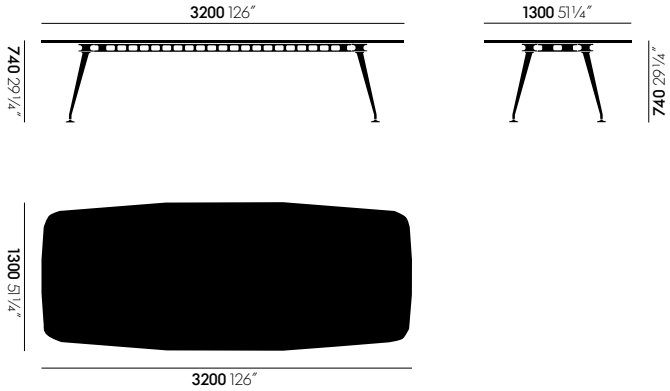

Konferenztisch, 3200x1300

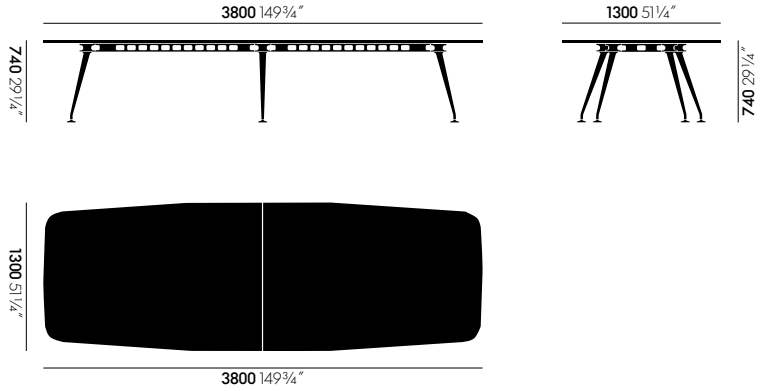

Konferenztisch, 3800x1300

OBERFLÄCHEN UND FARBEN

52
soft light pul-
verbeschichtet
(struktur)

17
Eiche hell

52
soft light

13
Amerikanischer
Nussbaum

Tischplatte

03
Aluminium
poliert

Füsse

01
glanzchrom

Zeilenfüsse

Einzelfuss

Zeilenfuss mit Mitteltraverse

Systemfuss mit Sternverbinder und Traverse

Freiformtisch, Systemfuss mit Sternverbinder und Traverse

Freiformtisch, Systemfuss mit Sternverbinder und Traverse

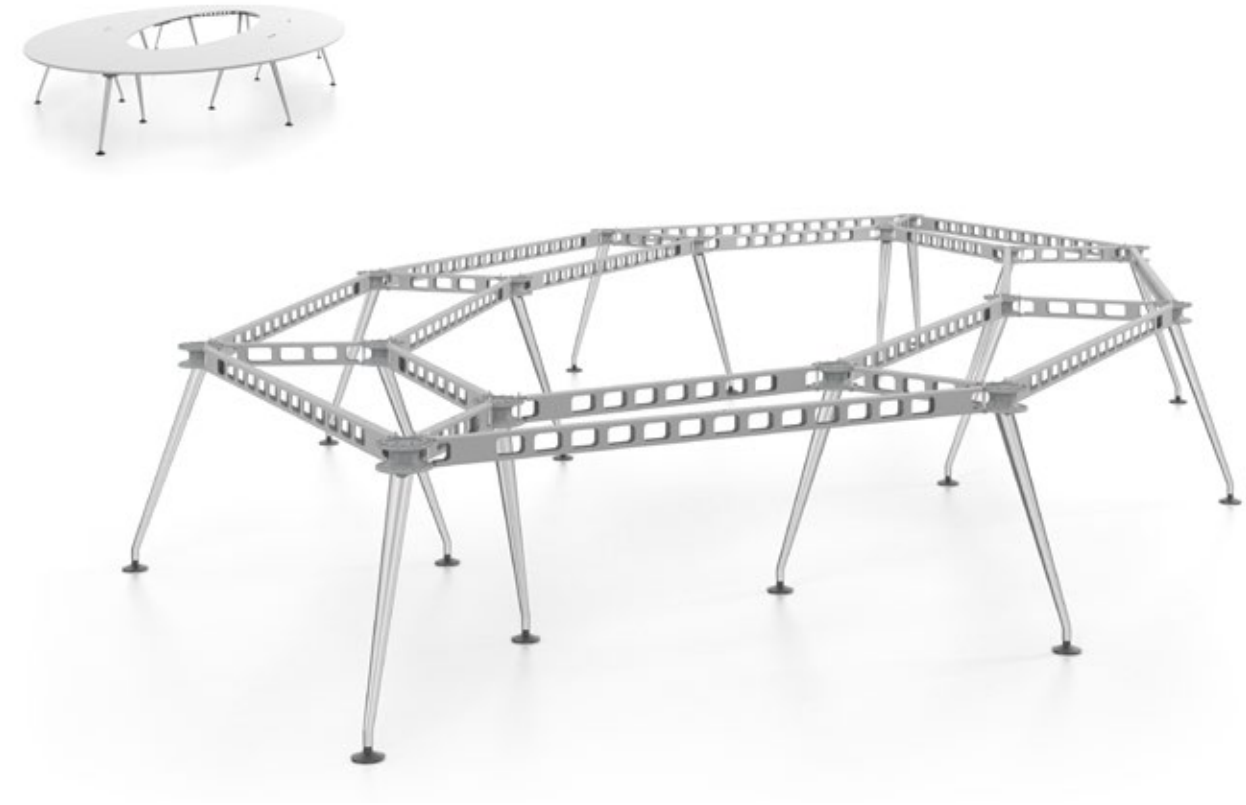

Freiformtisch, Systemfuss mit Sternverbinder und Traverse

ELEKTRIFIZIERUNG

Die Möglichkeiten der Elektrifizierung von MedaMorph sind ebenso flexibel wie das Möbelsystem selbst. Je nach gewünschter Tischoberfläche und Anzahl an Strom- oder Datenanschlüssen finden sich passende Lösungen.

Elektrifizierungsbeispiel*

1 Aletta mit Kabelwanne
2 Flap
3 Current Rotax
4 Punto Strom/USB/Wireless Charging
5 Steckdose Tens More
6 Kabelkanal
7 Kabelclip
8 Kantenschutz
9 Kabelkette
10 Kabelkorb

Für weiterführende Informationen zur Elektrifizierung oder zu kundenspezifischen Lösungen wenden Sie sich bitte an Ihren Vitra-Innendienst.

*** Bitte beachten Sie die lokalen Elektrifizierungsvorschriften!**

Aletta
Elektrifizierungsklappe für Tischplatten in Pulverbeschichtung oder Furnier.

Current Rotax
Einbausteckdose, für alle Tischplatten geeignet.

Flap
Elektrifizierungsklappe für Tischplatten in Melamin.

Punto Strom

Punto USB

Kabelkanal

Kabelclip

MASSANGABEN TISCHFÜSSE

Einzelfuss

Zeilenfuss

Systemfuss

OBERFLÄCHEN UND FARBEN

03
Aluminium
poliert

Füsse

01
glanzchrom

Zeilenfüsse

Das VCS (Vitra Configuration System) enthält das gesamte Produktwissen der Vitra Produkte und unterstützt Sie bei der Erstellung von Planungen und Angeboten. Erhältlich bei Ihrem Innendienst oder unter vcs@vitra.com.

Planungsdaten, weitere Informationen und Bildmaterial finden Sie im Vitra Extranet für Architekten: www.vitra.com/extranet. Zur farbverbindlichen Spezifikation bestellen Sie bitte die Vitra Farb- und Materialmusterbox.